ВЫКЛЮЧАТЕЛИ МЕХАНИЧЕСКИЕ КОНЦЕВЫЕ ТИПА AZ

1. НАЗНАЧЕНИЕ И ПРИНЦИП ДЕЙСТВИЯ.

Выключатели концевые серии AZ представляют собой электромеханические устройства, применяемые в системах управления в качестве датчика, состояние которого изменяется при механическом воздействии на него путем нажатия на подвижный элемент выключателя, либо путем его отклонения в сторону (в зависимости от исполнения). Выключатель содержит внутри себя один переключающий контакт. Основное применение - для использования в качестве датчиков положения деталей механизмов.

2. ОБЩИЕ ТЕХНИЧЕСКИЕ ХАРАКТЕРИСТИКИ.

Параметр	Значение
Быстродействие	0,1…500 мм/с
Номинальное коммутируемое напряжение	250 В 50 Гц
Максимальный коммутируемый ток	10 А
Тип контакта	один переключающий
Частота механических включений, не более	120 операций в минуту
Износостойкость механическая	5 млн раз
Износостойкость электрическая	400 тыс. раз
Температура эксплуатации	-1…+50^{0}С
Отн. влажность при эксплуатации	до 95%
Максимально допустимая влажность при 25^{0}С	98%
Масса, не более	0,3 кг
Механическая износостойкость, не менее	10 млн. циклов
Коммутационная износостойкость при резистивной нагрузке, не менее	0,2 млн. циклов
Материал изготовления	пластик, металл
Степень защиты оболочки	IP40

3. ГАБАРИТНЫЕ РАЗМЕРЫ И ДРУГИЕ ХАРАКТЕРИСТИКИ ПО ИСПОЛНЕНИЯМ.

Наименование	Внешний вид	Чертеж	Кр. описание, Масса, г
AZ-7100		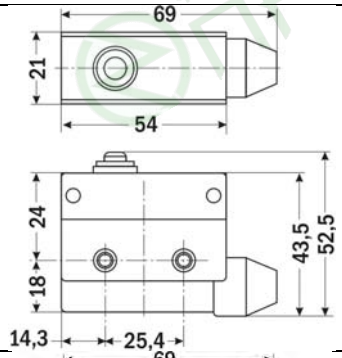	Выключатель со срабатыванием на нажатие, с низкой кнопкой 61
AZ-7110		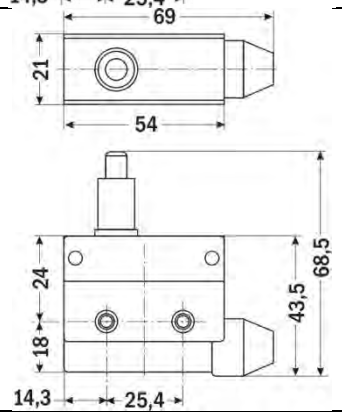	Выключатель со срабатыванием на нажатие, с высокой кнопкой 69

AZ-7120		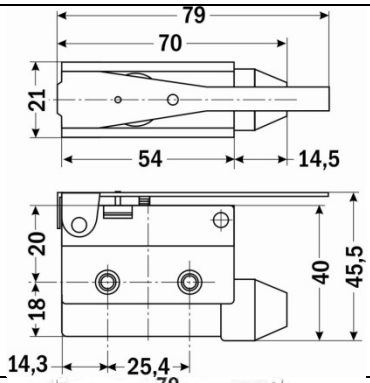	Выключатель со срабатыванием на нажатие, с длинной пластиной-рычагом 48
AZ-7121		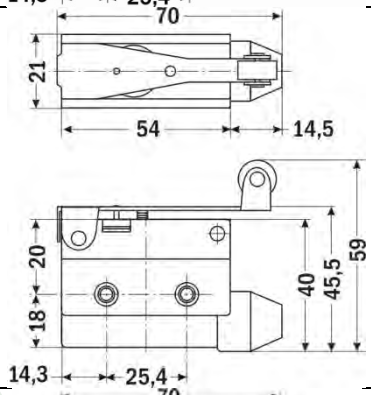	Выключатель со срабатыванием на нажатие, с роликом на длинной пластине-рычаге 51
AZ-7124		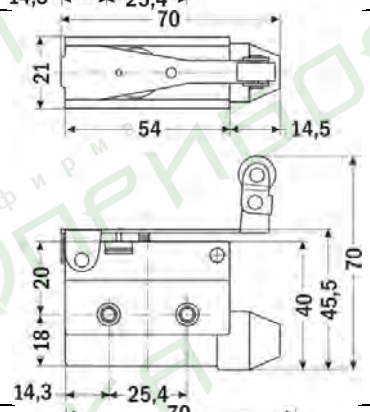	Выключатель со срабатыванием на нажатие, с отклоняющимся роликом на длинной пластине-рычаге 55
AZ-7140		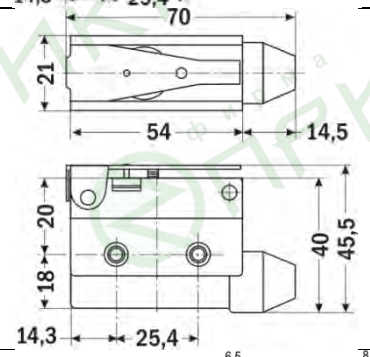	Выключатель со срабатыванием на нажатие, с короткой пластиной-рычагом 47
AZ-7141		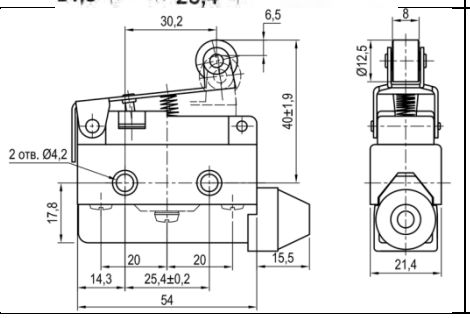	Выключатель со срабатыванием на нажатие, с роликом на короткой пластине-рычаге 80

AZ-7144		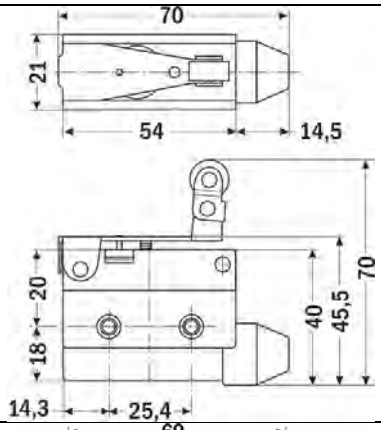	Выключатель со срабатыванием на нажатие, с отклоняющимся роликом на короткой пластине-рычаге 54
AZ-7166		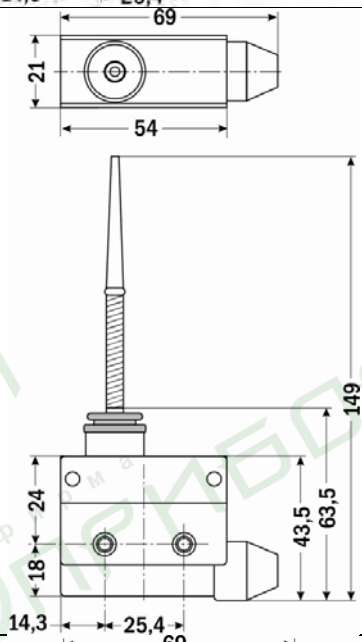	Выключатель со срабатыванием на отклонение в сторону, с пружинным штоком, заканчивающимся диэлектриком 80
AZ-7310		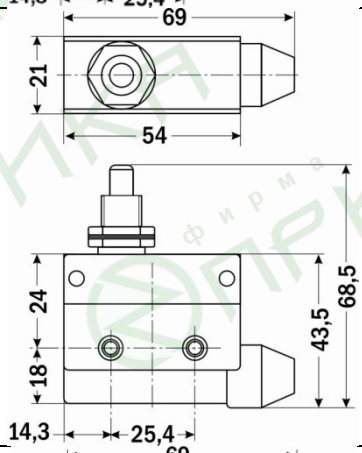	Выключатель со срабатыванием на нажатие, с кнопкой в резьбовой втулке 75
AZ-7311		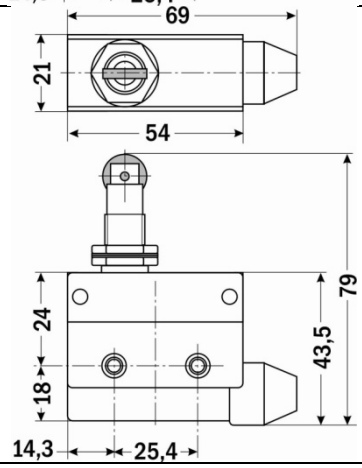	Выключатель со срабатыванием на нажатие, с продольным роликом в резьбовой втулке 81

AZ-7312		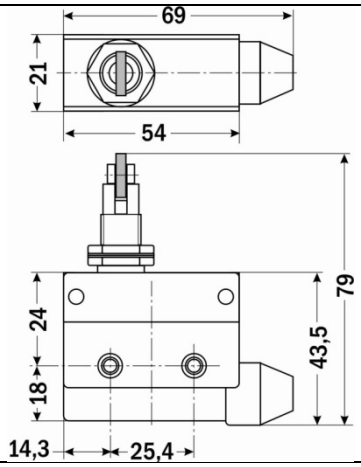	Выключатель со срабатыванием на нажатие, с поперечным роликом в резьбовой втулке 81

4. СХЕМА ЭЛЕКТРИЧЕСКАЯ И ОБОЗНАЧЕНИЕ ВЫВОДОВ.

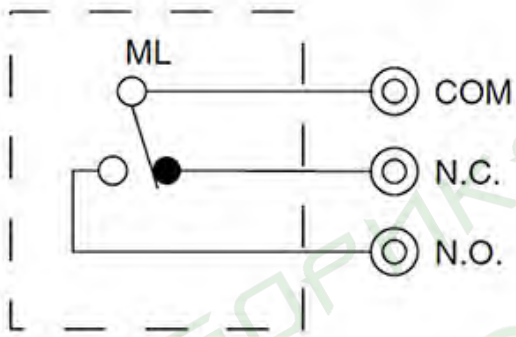

Электрическая схема

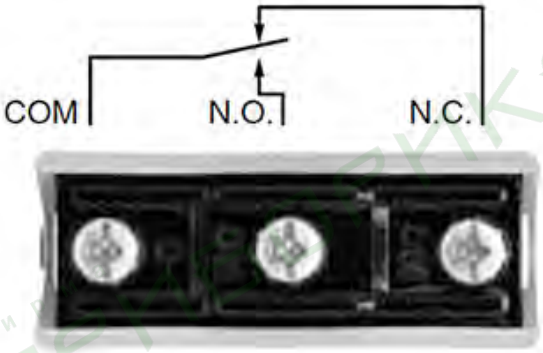

Обозначение выводов

фирма ПРИБОРИКА