НОМЕНКЛАТУРА КАБЕЛЕЙ СОЕДИНИТЕЛЬНЫХ (СОЕДИНИТЕЛЕЙ) ДЛЯ ВЫКЛЮЧАТЕЛЕЙ БЕСКОНТАКТНЫХ

Пример обозначения **С14-12УР-0 1-2 П.2.Б**

С	Соединительный кабель с одним разъемом

Рабочее напряжение

1	10-60 В постоянного тока
2	230 В переменного тока

Количество контактов

2	Двухконтактный
3	Трехконтактный
4	Четырехконтактный
5	Пятиконтактный

Обозначение резьбы

08	М8х1
12	М12х1

Тип корпуса

П	Прямой
У	Угловой

Тип разъема

Р	Розетка
В	Вилка

Наличие индикации

0	Отсутствует
1	Присутствует, для датчика NPN
2	Присутствует, для датчика PNP

Функция выхода*

0	Без функции
1	NO
2	NC
3	NO+NC
4	NO/NC

Длина кабеля*

2	Варианты длины 2,3,5,7,10 м

Материал кабеля

нет	PVC-ХЛ
П	Полиуретан

Материал гайки

нет	Никелированная латунь
2	Нержавеющая сталь

Рисунок

нет	А
Б	Б

прямая розетка



Функция выхода NO	Функция выхода NC	Длина кабеля
C12-12ПР-01-2	C12-12ПР-02-2	2 м
C12-12ПР-01-3	C12-12ПР-02-3	3 м
C12-12ПР-01-5	C12-12ПР-02-5	5 м
C12-12ПР-01-7	C12-12ПР-02-7	7 м
C12-12ПР-01-10	C12-12ПР-02-10	10 м

угловая розетка



Функция выхода NO	Функция выхода NC	Длина кабеля
C12-12УР-01-2	C12-12УР-02-2	2 м
C12-12УР-01-3	C12-12УР-02-3	3 м
C12-12УР-01-5	C12-12УР-02-5	5 м
C12-12УР-01-7	C12-12УР-02-7	7 м
C12-12УР-01-10	C12-12УР-02-10	10 м

прямая вилка



Функция выхода NO	Функция выхода NC	Длина кабеля
C12-12ПВ-01-2	C12-12ПВ-02-2	2 м
C12-12ПВ-01-3	C12-12ПВ-02-3	3 м
C12-12ПВ-01-5	C12-12ПВ-02-5	5 м
C12-12ПВ-01-7	C12-12ПВ-02-7	7 м
C12-12ПВ-01-10	C12-12ПВ-02-10	10 м

угловая вилка



Функция выхода NO	Функция выхода NC	Длина кабеля
C12-12УВ-01-2	C12-12УВ-02-2	2 м
C12-12УВ-01-3	C12-12УВ-02-3	3 м
C12-12УВ-01-5	C12-12УВ-02-5	5 м
C12-12УВ-01-7	C12-12УВ-02-7	7 м
C12-12УВ-01-10	C12-12УВ-02-10	10 м

Розетка M12

NO

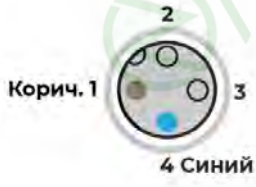

NC



Вилка M12

NO



NC



прямая розетка



Маркировка	Длина кабеля
C12-12ПР-00-2	2 м
C12-12ПР-00-3	3 м
C12-12ПР-00-5	5 м
C12-12ПР-00-7	7 м
C12-12ПР-00-10	10 м

угловая розетка



Маркировка	Длина кабеля
C12-12УР-00-2, C22-12УР-00-2	2 м
C12-12УР-00-3	3 м
C12-12УР-00-5	5 м
C12-12УР-00-7	7 м
C12-12УР-00-10	10 м

Розетка M12

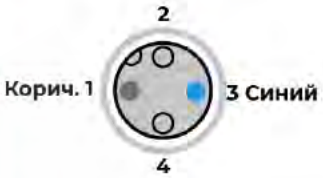

прямая розетка



Маркировка	Длина кабеля
C13-08ПР-04-2	2 м
C13-08ПР-04-3	3 м
C13-08ПР-04-5	5 м
C13-08ПР-04-7	7 м
C13-08ПР-04-10	10 м

угловая розетка



Маркировка	Длина кабеля
C13-08УР-04-2	2 м
C13-08УР-04-3	3 м
C13-08УР-04-5	5 м
C13-08УР-04-7	7 м
C13-08УР-04-10	10 м

Розетка M08



прямая розетка



Функция выхода NO	Функция выхода NC	Длина кабеля
C13-12ПР-01-2	C13-12ПР-02-2	2 м
C13-12ПР-01-3	C13-12ПР-02-3	3 м
C13-12ПР-01-5	C13-12ПР-02-5	5 м
C13-12ПР-01-7	C13-12ПР-02-7	7 м
C13-12ПР-01-10	C13-12ПР-02-10	10 м

угловая розетка



Функция выхода NO	Функция выхода NC	Длина кабеля
C13-12УР-01-2	C13-12УР-02-2	2 м
C13-12УР-01-3	C13-12УР-02-3	3 м
C13-12УР-01-5	C13-12УР-02-5	5 м
C13-12УР-01-7	C13-12УР-02-7	7 м
C13-12УР-01-10	C13-12УР-02-10	10 м

прямая вилка



Функция выхода NO	Функция выхода NC	Длина кабеля
C13-12ПВ-01-2	C13-12ПВ-02-2	2 м
C13-12ПВ-01-3	C13-12ПВ-02-3	3 м
C13-12ПВ-01-5	C13-12ПВ-02-5	5 м
C13-12ПВ-01-7	C13-12ПВ-02-7	7 м
C13-12ПВ-01-10	C13-12ПВ-02-10	10 м

угловая вилка



Функция выхода NO	Функция выхода NC	Длина кабеля
C13-12УВ-01-2	C13-12УВ-02-2	2 м
C13-12УВ-01-3	C13-12УВ-02-3	3 м
C13-12УВ-01-5	C13-12УВ-02-5	5 м
C13-12УВ-01-7	C13-12УВ-02-7	7 м
C13-12УВ-01-10	C13-12УВ-02-10	10 м

Розетка M12



Вилка M12



Розетка M12

Универсальный: **NO** или **NC**



Функция выхода NO или NC	Длина кабеля
C13-12УР-14-2Б	2 м

ВНИМАНИЕ! Подключение бесконтактного выключателя, имеющего два выхода (как NO,так и NC) с помощью кабеля C13-12УР-14-2Б **НЕДОПУСТИМО!**

прямая розетка



Функция выхода NO+NC	Длина кабеля
C14-12ПР-03-2	2 м
C14-12ПР-03-3	3 м
C14-12ПР-03-5	5 м
C14-12ПР-03-7	7 м
C14-12ПР-03-10	10 м

угловая розетка



Функция выхода NO+NC	Длина кабеля
C14-12УР-03-2, C14-12УР-03-2Б	2 м
C14-12УР-13-2Б, C14-12УР-23-2Б	2 м
C14-12УР-03-3	3 м
C14-12УР-03-5	5 м
C14-12УР-03-7	7 м
C14-12УР-03-10	10 м

прямая вилка



Функция выхода NO+NC	Длина кабеля
C14-12ПВ-03-2	2 м
C14-12ПВ-03-3	3 м
C14-12ПВ-03-5	5 м
C14-12ПВ-03-7	7 м
C14-12ПВ-03-10	10 м

угловая вилка



Функция выхода NO+NC	Длина кабеля
C14-12УВ-03-2	2 м
C14-12УВ-03-3	3 м
C14-12УВ-03-5	5 м
C14-12УВ-03-7	7 м
C14-12УВ-03-10	10 м

Розетка M12



Вилка M12





Функция выхода NO+NC	Длина кабеля
С15-12ПР-03-2	2 м
С15-12ПР-03-3	3 м
С15-12ПР-03-5	5 м
С15-12ПР-03-7	7 м
С15-12ПР-03-10	10 м



Функция выхода NO+NC	Длина кабеля
С15-12УР-03-2	2 м
С15-12УР-03-3	3 м
С15-12УР-03-5	5 м
С15-12УР-03-7	7 м
С15-12УР-03-10	10 м



Функция выхода NO+NC	Длина кабеля
С15-12ПВ-03-2	2 м
С15-12ПВ-03-3	3 м
С15-12ПВ-03-5	5 м
С15-12ПВ-03-7	7 м
С15-12ПВ-03-10	10 м



Функция выхода NO+NC	Длина кабеля
С15-12УВ-03-2	2 м
С15-12УВ-03-3	3 м
С15-12УВ-03-5	5 м
С15-12УВ-03-7	7 м
С15-12УВ-03-10	10 м

Розетка М12



Вилка М12



ГАБАРИТНЫЕ РАЗМЕРЫ ПРИСОЕДИНИТЕЛЕЙ

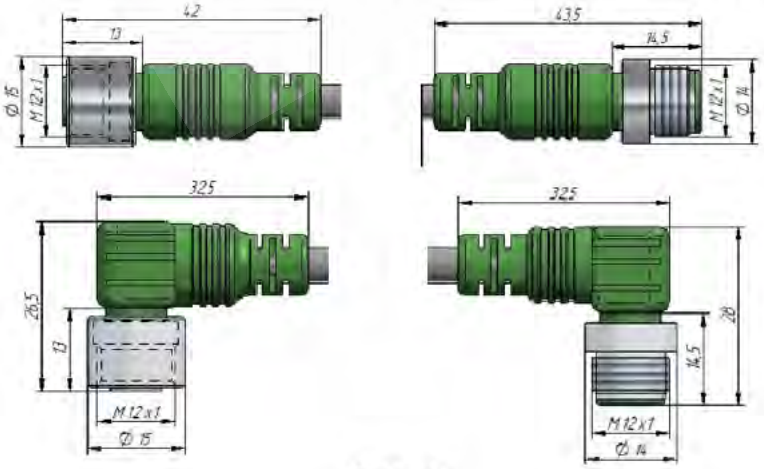

Рис. А

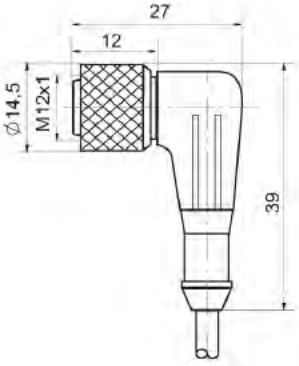

Рис. Б