ДАТЧИКИ-РЕЛЕ ТЕМПЕРАТУРЫ ТАМ102

Предназначены для контроля и регулирования температуры жидких и газообразных сред в холодильных установках, применяемых на судах морского и речного флота, железнодорожном и автомобильном транспорте, а также в стационарных холодильных установках и других системах и устройствах. Модификации ТАМ102-...-05 и ТАМ102-...-07 могут быть использованы для замены реле типа КРМ с датчиком температуры.

Контролируемые среды: хладоны, воздух, масла, пресная вода и другие среды, неагрессивные к стали, меди, медным сплавам и серебряным припоям.

Для приборов с кожухом контролируемой средой может быть среда, неагрессивная к стали, в том числе аммиак.

Отличаются высокой устойчивостью к динамическим нагрузкам (вибрация, удары, тряска, наклоны), защищенностью от воздействия пыли, воды и других факторов окружающей среды.

Степень защиты корпуса — IP64.

ТЕХНИЧЕСКИЕ ДАННЫЕ

Основные технические данные приведены в таблице.

Имеют одобрение Российского Морского Регистра Судоходства, сертифицированы Регистром Ллойда (Великобритания).

*На шкале указывается уставка по заказу потребителя.

Зона возврата в приборах ТАМ 102-1 направлена в сторону повышения температуры контролируемой среды относительно уставки, в приборах ТАМ 102-2 — в сторону понижения.

Условное обозначение прибора	Пределы уставок, ° С	Зона возврата, ° С		Максимально допустимая температура контролируемой среды, ° С	Вид шкалы		Длина соединительного капилляра			
		регулируемая	нерегулируемая		оцифрованная	информационная	1,5м	2,5 м	4м	10м
цифра в обозначении при заказе					1	2	1	2	3	4
ТАМ102-1-01	-35...-5	2,5...6		70	+		+	+	+	+
ТАМ102-1-02	-20...+10	2,5...6			+		+	+	+	+
ТАМ 102-1-03	+5...+35	2,5...6			+		+	+	+	
ТАМ 102-1-04	+30...+60	2,5...6			+		+	+	+	
ТАМ102-1-05* ТАМ102-2-05*	+10...+60		5	105		+		+	+	
ТАМ102-1-	+50...-1 30		5	145		+		+	+	

07* ТАМ102-2-07*										
ТАМ102-2-08	+50...+130		8	145	+	+	+	+	+	
ТАМ102-2-09	+110...+160		10	176	+	+	+	+	+	

Коммутируемая мощность контактов при эксплуатации в цепях постоянного тока напряжением 24... 220 В при минимальном токе 0,05 А, Вт 60

Ток при эксплуатации в цепях переменного тока напряжением 127...380 В частотой 50(60) Гц при cosj ³ 0,6, А:

максимальный 6

минимальный 0,1

Температура окружающего воздуха, ° С: -40...+70

Для ТАМ102-1-03 -40...+85

Климатические исполнения:

ОМ категории 5, Т категории 2 и ТМ категории 2

Масса, кг 1,3

При заказе прибора указываются: наименование, условное обозначение прибора, длина капилляра, вид шкалы (согласно таблице), обозначение технических условий.

Пример заказа прибора ТАМ 102-1-03 с длиной капилляра 2,5 м и оцифрованной шкалой: "Датчик-реле температуры ТАМ102-1-03-2-1, ТУ 25-7301.0028-88".

Примечание. Для приборов ТАМ102-05, ТАМ102-07 после обозначения вида шкалы указывается величина уставки.

По отдельному заказу могут поставляться: панель для монтажа прибора на объекте (комплект К1), штуцер с сальником (комплект К4) защитный кожух (комплекты К5 — для ТАМ102-01, -02; Кб — для ТАМ102-03, -04, -08, -09; К8 — для ТАМ102-05, -07).

ГАБАРИТНЫЕ И ПРИСОЕДИНИТЕЛЬНЫЕ РАЗМЕРЫ

Рис.1

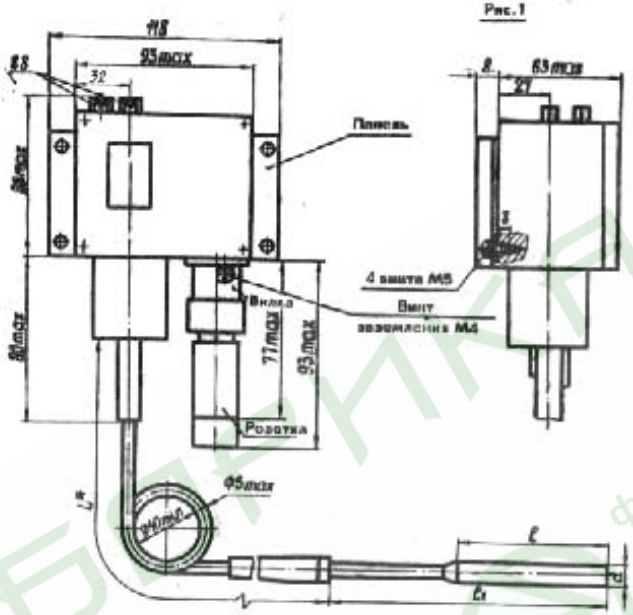

Место крепления прибора без панели

Рис. 4

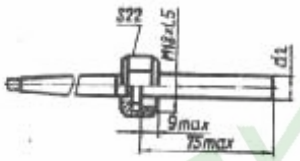

Рис. 6

Монтаж прибора при комплектации кожухом. Комплект К6

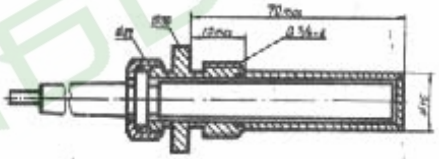

Место крепления прибора с панелью

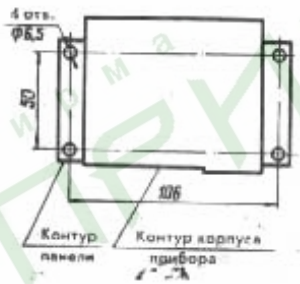

Рис.2

Монтаж прибора при комплектации штуцером. Комплект К4.

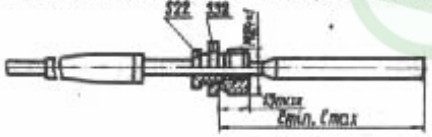

Рис. 3

Монтаж прибора при комплектации кожухом. Комплект К5 или К6

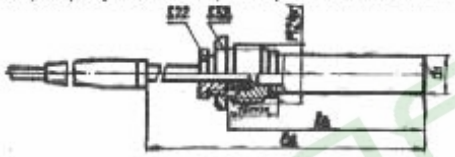

Схема электрического подсоединения

Условное обозначение прибора	Длина капилляра, L*, м	Размеры для, мм								
		Рис.1			Рис. 2		Рис.3			Рис.4
		d	ℓ	ℓ1	ℓ min	ℓ max	d1	ℓ2	ℓ3	d2
ТАМ102-1-01-1	1,5	10	70	138	90	125	14	123	141	-
ТАМ102-1-01-2	2,5									
ТАМ102-1-01-3	4,0									
ТАМ102-1-01-4	10									
ТАМ102-1-02-1	1,5									
ТАМ102-1-02-2	2,5									
ТАМ102-1-02-3	4,0									
ТАМ102-1-02-4	10,0									
ТАМ102-1-03-1	1,5	12	105	173	125	160	16	158	176	-
ТАМ102-1-03-2	2,5									
ТАМ102-1-03-3	4,0									
ТАМ102-1-04-1	1,5									
ТАМ102-1-04-2	2,5									
ТАМ102-1-04-3	4,0									
ТАМ102-1-05-2	2,5	-	-	-	-	-	-	-	-	12
ТАМ102-1-05-3	4,0									
ТАМ102-2-05-2	2,5									
ТАМ102-2-05-3	4,0									
ТАМ102-1-07-2	2,5									
ТАМ102-1-07-3	4,0									
ТАМ102-2-07-2	2,5									
ТАМ102-2-07-3	4,0									
ТАМ102-2-08-1	1,5	12	105	173	125	160	16	158	176	-
ТАМ102-2-08-2	2,5									
ТАМ102-2-08-3	4,0									
ТАМ102-2-09-1	1,5									
ТАМ102-2-09-2	2,5									
ТАМ102-2-09-3	4,0									

*Размер капилляра в развернутом состоянии.

фирма ПРИБОРНИКА